Hennessy & Hinchcliffe

Instruction Manual

ZENWASH
Electric Elongated Bidet
Toilet Seat

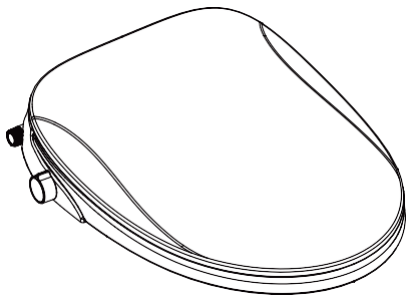

Hennessy & Hinchcliffe Inc.
orders@watermatrix.com
1-800-668-4420

Contents

Safety Precautions 3

Parts List..... 6

Specification 7

Parts 8

Knob and Button Functions Instructions 9

Product Installation 11

Assembly of Inlet Hose and Filter 12

Water Supplied by Connecting Products 13

Cleaning and Nozzle Washing..... 14

Common Troubleshooting 15

Warranty 16

Hennessy & Hinchcliffe Inc.
orders@watermatrix.com
1-800-668-4420

Safety Precautions

To avoid damage or loss of property to the user and others, please strictly follow the safety warnings. Carefully read and follow the user manual before assembly. Retain the user manual for future reference after reading.

⚠	**CAUTION:** Observe local plumbing and building codes.
⚠	**CAUTION:** Risk of personal injury. Handle with care. Product can break, chip, or cause injury if handled carelessly.

The following signs are used to indicate important safety precautions when using the product.

⊘	This symbol means forbidden
ⓘ	This symbol means the contents must strictly be obeyed

Due to the continuous improvement of our products, we reserve the right of final interpretation of product changes.
Some characteristics of the product you purchased may be inconsistent with the instructions, subject to physical products.

Hennessy & Hinchcliffe Inc.
orders@watermatrix.com
1-800-668-4420

⚠ WARNING	
Prohibited	Do not continue using if product has broken down Breakdown: Product heats abnormally Product is smoking Product has abnormal sound and smell Product has leakage, breaking or damage Toilet bowl is blocked, etc. If the product breaks down, discontinue use or there could be electric shock, injury, fire or water penetration inside the room, etc.
	Do not use any oil based cleaners, abrasive scouring pads or powders, nylon brushes, or any other non-neutral cleaning agents on plastic components such as the toilet seat. Use of these substances may induce chemical reactions or material degradation, potentially resulting in leakage, structural damage, or personally injury
	A loose electric outlet is not permitted, as it may cause electric shock or fire.
	Do not insert or remove the electric plug with wet hands, as this may cause electric shock or fire.
	Do not touch the electric plug during thunderstorms or lightning, as this may cause electric shock.
	Do not use unauthorized electric plugs, and ensure the load on the outlet is not excessive, as this may cause fire due to overheating.
	Detergent, water, wash detergent or urine must not come into contact with the body and electric outlet, as it may cause electric shock or fire.
	Do not allow children to stand on, or place heavy objects on the seat, cover, toilet bowl, or seat body. Heavy impact or knocking is also prohibited.
	Do not disassemble or attempt to repair this product yourself. If repair is necessary, it must be handled by a professional service; otherwise, the product may be damaged.

⚠ WARNING	
Prohibited	Do not damage the electric plug or power cord. If the plug or cord is damaged, do not continue using it or attempt to repair it yourself. It must be replaced by a qualified professional; otherwise, it may cause a short circuit, electric shock, or fire.
	Do not place a stove or lit cigarette near the toilet bowl, and do not throw cigarette butts or similar items into the toilet bowl.

⚠ ATTENTION	
Please follow the rules	When using this product in a shower room, please install air-exchange equipment to ensure proper ventilation and drying. As this is an electrical product, it must not be installed in areas with high humidity or where it can be easily exposed to water, as this may cause electric shock or fire.
	Secure the body of this product firmly to the assembly plate of the toilet bowl from front to rear until you hear a “click.” Gently lift the seat cover to ensure it is properly fixed to the toilet bowl and will not detach from the plate; otherwise, it may cause injury or reduce functionality.
	Please make sure to disconnect the power supply before removing this product; otherwise, it may cause electric shock or fire.
	Please make sure to disconnect the power supply before cleaning this product. Please wipe clean with cloth and do not directly use water, as this may cause electric shock or fire.
	Please place and use this product in a shaded area. Do not expose it directly to sunlight, as this may cause color fading or allow the sun to damage the surface of the product due to unstable temperatures.
	Individuals with heart disease should use this product carefully and cautiously, or only under the supervision of a guardian.
	Please only connect product to a potable water supply.

⚠ ATTENTION	
Please follow the rules	Persons (including children) with physical, sensory, or intellectual disabilities, must use this product only under the guidance or supervision of another person, as improper use may result in electric shock, injury, or fire.
	Pay attention to the assembly location of the electrical wiring plug. The plug must be waterproof. The assembly location of the plug must be at least 0.5 m above the floor and positioned away from the shower or bathtub, as improper placement may cause damage to property, injury or death.
	When installing this product, remove the old hose assemblies and replace them with new ones provided. Do not reuse the old hose assemblies, as this may lead to safety hazards or water damage to the property.
	Children must not be allowed to play with this product. A child must not use or touch this product alone.
	The grounding wire of this product must comply with the stipulated construction method, and the three-level grounding structure must be properly connected. Otherwise, use of this product is prohibited.
	The electric plug must be connected to a power supply with an **air switch**.

Parts List

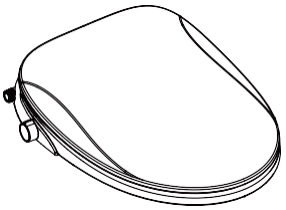

FAST MOUNTING PLATE



ADJUSTMENT SHEET (2pcs)



EXPANSION SCREW COMPONENT (EACH 2pcs)

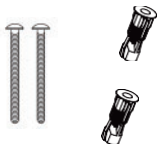

INSTRUCTIONS

Instruction Manual

WATER INLET HOSE



TEE-JUNCTION COMPONENT(1pcs)

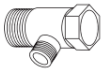

Hennessy & Hinchcliffe Inc.
orders@watermatrix.com
1-800-668-4420

ZENWASH Specification

Rated voltage and rated frequency		100-130V~ 50/60Hz	
Temperature of discharged water		About 89.6°F~107.6°F	
Drying temperature control		About 89.6°F~134.6°F	
Seat surface temperature		Room temperature ~ About 105.8°F	
Upper seat closing way		Soft close	
Rated power	1260W	Max power	≤1800W
Supply water temperature	39.2°F~95°F	Environmental temperature	37.4°F~104°F
Water proof level	IPX4	Product size	513*396*103mm
Supply water pressure	0.07MPa（dynamic pressure）~0.75MPa（static pressure）		
Antimicrobial seat and cover	The cover and seat are treated with antimicrobial coating		

- Rated power: Water pressure 0.18 MPa ± 0.02 MPa at ambient temperature 73.4 °F ± 35.6 °F. With water-inflow temperature 59 °F ± 32.9 °F, sequentially increase water quantity, seat temperature, and water temperature to perform rear cleaning (2 minutes) at average power.
- Maximum power: Water pressure 0.18 MPa ± 0.02 MPa at ambient temperature 73.4 °F ± 35.6 °F. With water-inflow temperature 41 °F ± 33.8 °F, sequentially increase water quantity, seat temperature, and water temperature to perform rear cleaning (2 minutes) at average power.

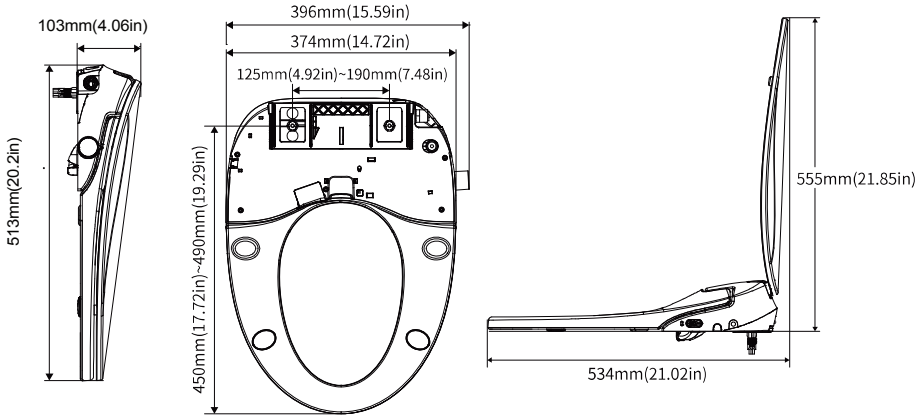

Hennessy & Hinchcliffe Inc.
orders@watermatrix.com
1-800-668-4420

Parts

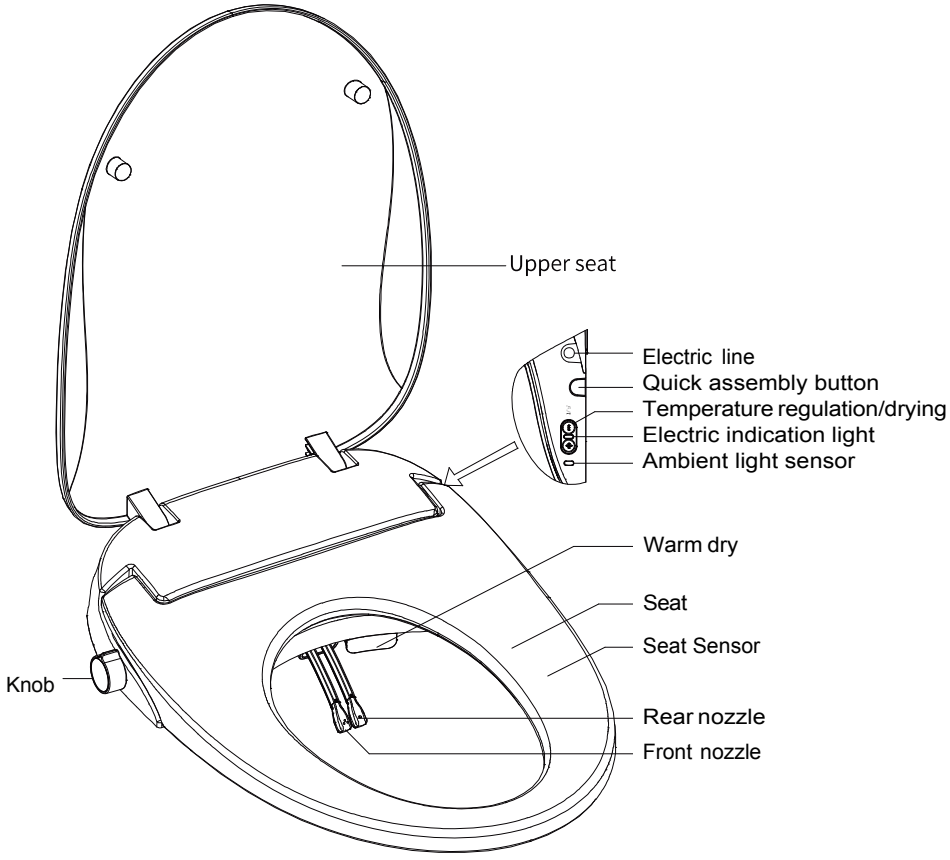

Hennessy & Hinchcliffe Inc.
orders@watermatrix.com
1-800-668-4420

Knob and Button Function Instructions

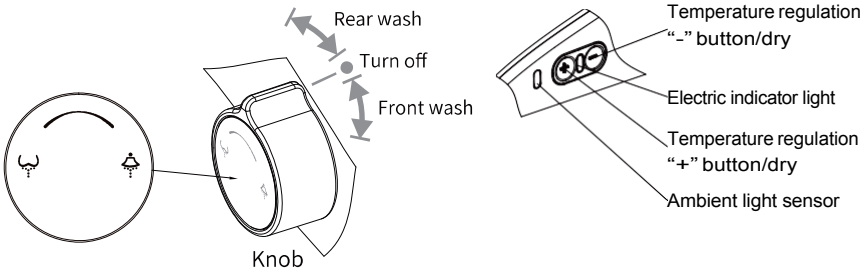

Electricity Off

Rear wash	Rotate the knob back to the rear washing area to activate the rear washing function. Rotate within the rear washing area to adjust the water volume. (Note: There is no water heating function; the "+" and "–" buttons will not operate.)
Front wash	Rotate the knob forward to the front washing area to activate the front washing function. Rotate within the front washing area to adjust the water volume. (Note: There is no water heating function; the "+" and "–" buttons will not operate.)
Turn off	Rotate the knob to the "OFF" position to stop rear or front washing.
Drying	There is no drying function, so the "+" and "–" buttons will not operate.
Seat heating	There is no seat heating function, so the "+" and "–" buttons will not operate

- If the user leaves the seat during rear or front washing (note: no buzzing alarm will sound when the power is off), the nozzle will continue spraying water into the toilet bowl until the knob is rotated back to the middle position. The product will then return to normal operation.

Hennessy & Hinchcliffe Inc.
orders@watermatrix.com
1-800-668-4420

Hennessy & Hinchcliffe

Electricity On

Rear Wash	When seated, rotate the knob to the rear washing area to activate the rear washing function. Rotate within the rear washing area to adjust the water volume. Briefly press the left-side "+" or "–" button to adjust the water temperature. Three temperature levels in total.
Front Wash	When seated, rotate the knob forward to the front washing area to activate the front washing function. Rotate within the front washing area to adjust water volume. Briefly press the left-side "+" or "—" button to adjust the water temperature. There are three temperature levels in total.
Turn Off	Rotate the knob to the "OFF" position to stop rear or front washing.
Drying	When seated, press and hold the left-side "–" button for 3 seconds to activate drying function. Briefly press the left-side "+" or "—" button to adjust the air temperature. Three temperature levels in total. Press and hold the left-side "—" button again for 3 seconds to turn OFF.
Seat Heating	Under non-washing/drying conditions, press the "+" or "—" button to adjust the seat temperature. There are four levels in total, including the option to turn off heating.

- Sensor Sound: Default setting is OFF. Press and hold the "+" button for 3 seconds to emit a short beep and turn the function ON. Press and hold the "+" button again for 3 seconds to emit a long beep and turn the function OFF.
- If the user leaves the seat while in the rear wash or front wash state, the machine will retract the spray rod and check whether the switch is closed every 20 seconds. A "beep" alarm will sound, indicating that the rear wash or front wash switch remains open until the knob is returned to the middle position.
- A "buzz" sound indicates that the limit has been reached when using the "+" or "—" key to adjust the temperature.
- When not seated, press and hold the "—" key for more than 3 seconds to turn the night light function ON or OFF.
- Allow 5+ seconds for the wash cycle to begin or when switching between front and rear wash modes.
- When using the Drying function, allow 5+ seconds for the dryer to shut off completely after pressing the Stop button.
- The nozzles automatically self-clean before each use by rinsing with water.

Hennessy & Hinchcliffe Inc.
orders@watermatrix.com
1-800-668-4420

Product Installation

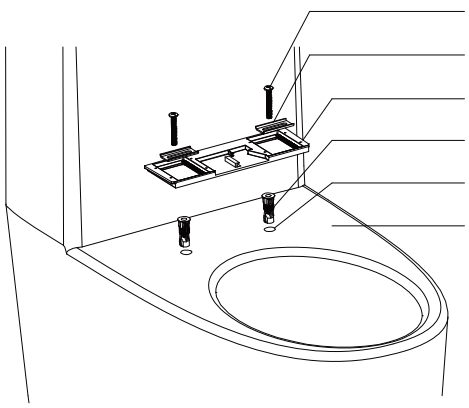

1. Put expansion nuts into installation holes;
2. Put fast-install baseboard on installation holes;
3. Put adjustable sliding vane on fast-install baseboard;
4. Fix adjustable sliding vane and baseboard to ceramic body through expansion screws.

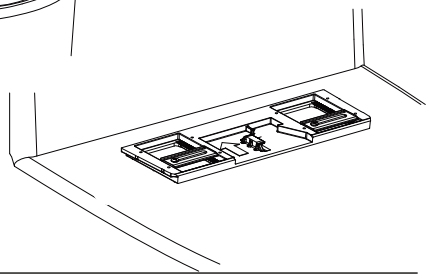

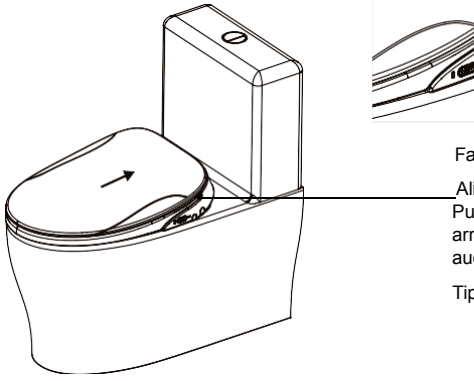

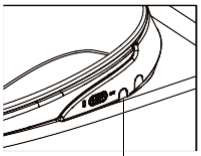

Fast-install button

Align the seat cover with the fast-install baseboard. Push the seat cover in the direction indicated by the arrow. The seat cover is properly installed once an audible click is heard.

Tips for installation of fast baseboard

- Install baseboard and cover seat loosely, adjust position.
- Press button again to remove seat cover.
- Fix baseboard, then reinstall seat cover.

Note: If you are unsure how to install this product consult a licensed professional. Improper installation can result in water leaks. Water Matrix is not responsible for any damage resulting from improper installation.

Hennessy & Hinchcliffe Inc.
orders@watermatrix.com
1-800-668-4420

Assembly Of Inlet Hose and Filter

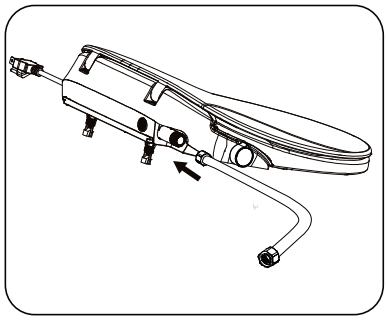

① Screw the water inlet hose into the water inlet of the product.

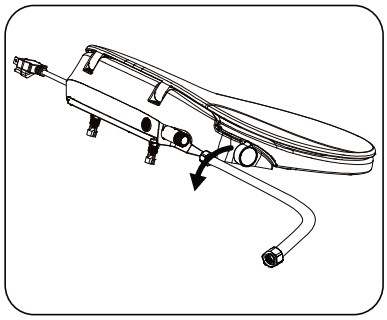

② If the water inlet hose needs to be removed, please remove by rotating the connector in the direction of the arrow shown above, counter-clockwise.

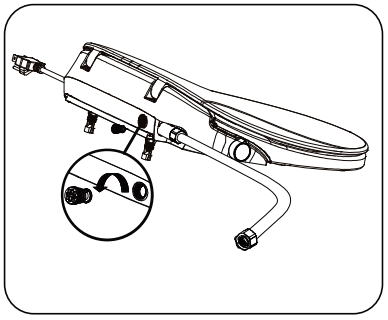

③ Rotate the filter screen counter-clockwise to remove from the bidet seat. Use clean water or a damp rag to clean the filter screen.

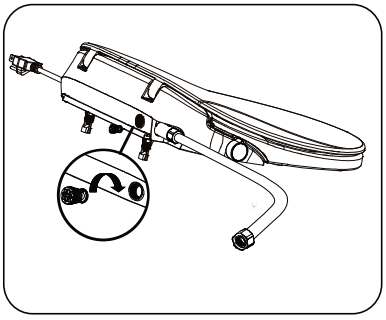

④ To install the filter screen, rotate the filter screen clockwise into the bidet seat.

Hennessy & Hinchcliffe Inc.
orders@watermatrix.com
1-800-668-4420

Water Supplied By Connecting Products

Turn off the water shut off valve and drain the toilet's tank water

Turn off the toilet's water shut-off valve. Flush the toilet and hold the flush handle or button down until the tank has drained as much as possible. Place a towel or small container beneath the inlet connection to catch any remaining water.

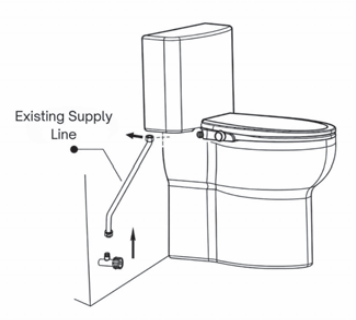

Disconnect the inlet hose

Unscrew the existing supply line from the wall and the toilet tank.

Method 1:

1. Connect the T-valve adapter to existing water supply shut OFF.
2. Connect the water inlet hose to the T-valve adapter.
3. Connect existing toilet supply line to the top of the T-valve adapter.
4. Connect the other end of the water inlet hose to the bidet seat.

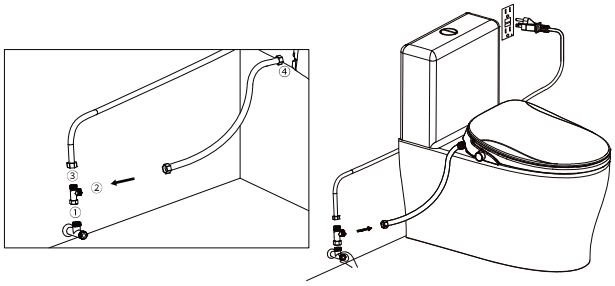

Method 2：

1. Attach the water supply hose to the bottom of the T-shaped connector.
2. Connect water inlet hose to the side outlet of the T-shaped connector.
3. Attach the T-shaped connector to the water tank where you removed the water supply hose.
4. Connect the other side of the water inlet hose to the bidet seat.

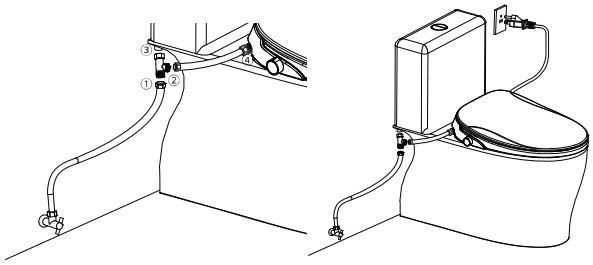

Finishing Installation

Make sure all joints are locked and all the connections are leak-free before use. Then turn on the water shut-off valve to use normally.

NOTE: The product has been tested with water. A small amount of dripping water when removing the product is considered normal. After completing installation, open the inflow valve to verify that the seat sensor responds correctly. Once the sitting sensor is activated, press each control button to confirm that all toilet functions operate properly.

Hennessy & Hinchcliffe Inc.
orders@watermatrix.com
1-800-668-4420

Cleaning the Bidet Seat

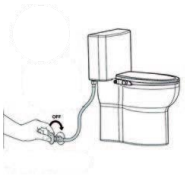

1 Close the water in-flow.

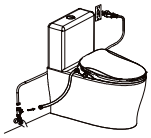

2 Pull the plug and then unscrew the hose.



3 Press the quick installation button and take off the seat cover.



4 Wipe the seat cover with a sponge or a smooth cloth dipped in soapy water or neutral detergent.



5 Install the seat cover.

Nozzle washing

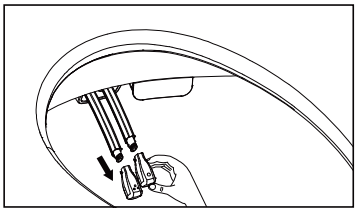

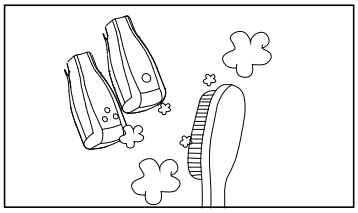

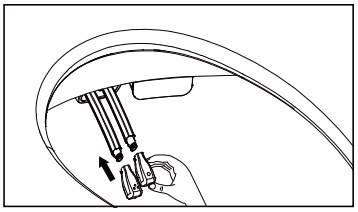

Note: It is recommended to wear gloves or hand protection while cleaning and thoroughly wash hands once cleaning process is complete.

1 When the unit is not in operation, pull out the nozzle rods separately for rear washing and front washing.

Remove the nozzle from each nozzle rod.

2 Clean the nozzle and hose with a toothbrush, sponge, or soft rag using soapy water or a mild detergent.

3 Once the nozzle and hose have been cleaned, re-attach the nozzle to nozzle rod.

When cleaning, wash product with mild, soapy water. Avoid non neutral detergents with hydrogen chloride, insecticide or sand paper. Never use abrasive scouring powders or abrasive pads on your bidet seat.

Hennessy & Hinchcliffe Inc.
orders@watermatrix.com
1-800-668-4420

Common Troubleshooting

Issues	Possible Cause	Measures
Product cannot function normally.	Check if power cord or surge protector is properly inserted. Seat sensor is not activated.	Ensure the left side seat sensor maintains full body contact. Weak or no contact will result in features shutting off.
No response occurs after pressing the rear wash, front wash, or drying function button.	The nozzle does not extend.	Check water supply. If there is no supply, turn the knob to OFF and wait until the water supply resumes.
		Rotate the knob into correct position.
	The nozzle extends but no water sprays, or only a small amount sprays.	Ensure inlet valve is in the ON position.
		If the inlet valve filter is blocked, please clean or replace it.
Water temperature is cold.	No power/set to cold.	Ensure device has power and is plugged in/adjust water temp higher using side buttons.
Nozzle washing suddenly stop.	If the user moves too quickly or leaves the seat, the sensor may not detect occupancy in time.	Sit back down on the seat and ensure proper alignment with the sensor area. Press the rear wash or front wash button to initiate washing.
The water pressure for rear washing or front washing is low.	The filter might be blocked.	Clean or replace the filter.
	Inlet water hose might have water leakage.	Check the inlet water hose. Tighten the inlet water hose fixing screw securely.
The entire product issues an alarm, and water comes out by itself.	When a person leaves the seat, the knob may not rotate to the OFF position.	Rotate the knob to OFF.
When sitting on the seat, the sensor does not activate.	Poor contact/ dirty seat.	Sit in the correct position, ensuring your body contacts the left side of the seat. If the seat is heavily soled, unplug it, wipe it with a damp cloth, dry thoroughly, reconnect the power, and test the sensor.

Hennessy & Hinchcliffe Inc.
orders@watermatrix.com
1-800-668-4420



1 Year Limited Warranty

This product is warranted against defects in materials and workmanship for a period of one (1) year from the date of original purchase. During this period, at its discretion, Water Matrix Inc. will repair or replace any defective component at no charge.

This warranty **does not apply** to local building code compliance. Since local building codes vary considerably, the purchaser of this product should check with a local building or plumbing contractor to insure local code compliance before installation.

This warranty **shall be void** if the product has been moved from its initial place of installation; if it has been subjected to faulty maintenance, abuse, misuse, accident or other damage; if it was not installed in accordance with Water Matrix's instructions; or, if it has been modified in a manner inconsistent with the product as shipped by Water Matrix.

This warranty is extended only to the original purchaser and proof of purchase is required.

This warranty **DOES NOT COVER** any damage caused by the use of cleaners.

This warranty **DOES NOT COVER** any damage caused by hard water, environmental conditions or the improper use of cleaners.

This warranty does not apply to the following:

a) damage or loss sustained in a natural calamity such as fire, earthquake, flood, electrical storms, etc.;
b) damage or loss resulting from any unreasonable use, misuse, abuse, negligence, or improper maintenance of the product;
c) damage or loss resulting from removal, improper repair, or modification of the product;
d) damage or loss resulting from hard water or sediments or foreign matter contained in the water system;
e) damage or loss resulting from installation not in accordance with instructions, or from installation of a unit in a harsh and/or hazardous environment.

Water Matrix's option to repair or exchange the product under this warranty does not cover any shipping, labour or other costs of removal or installation, nor shall Water Matrix be responsible for any other incidental or consequential damages attributable to a product defect or to the repair or exchange of a defective product, all of which are expressly excluded from this warranty.

Hennessy & Hinchcliffe Inc.
Product Distributed By: Water Matrix Inc.
orders@watermatrix.com
1-800-668-4420

Manuel d’instructions

ZENWASH
Siège de toilette-bidet allongé électrique

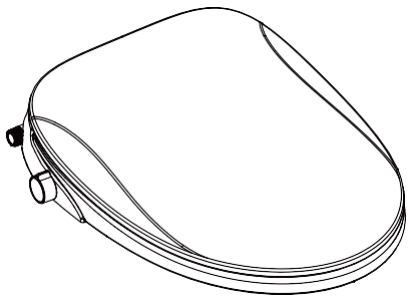

Hennessy & Hinchcliffe Inc.
orders@watermatrix.com
1-800-668-4420

Table des matières

Consignes de sécurité..... 19

Liste des pièces 22

Caractéristiques techniques..... 23

Pièces.. 24

Instructions sur les fonctions des boutons et des commandes 25

Installation du produit.....27

Montage du tuyau d'arrivée d'eau et du filtre 28

Alimentation en eau par les produits raccordés 29

Nettoyage et lavage de la buse.....30

Dépannage courant 31

Garantie. 32

Hennessy & Hinchcliffe Inc.
orders@watermatrix.com
1-800-668-4420

Consignes de sécurité

Afin d'éviter tout dommage matériel ou toute blessure pour l'utilisateur ou pour autrui, veuillez respecter rigoureusement les avertissements de sécurité. Lisez attentivement le manuel d'utilisation avant l'installation et suivez toutes les instructions. Conservez ce manuel pour consultation ultérieure après lecture.

⚠	ATTENTION: Respectez les codes locaux de plomberie et du bâtiment.
⚠	MISE EN GARDE: Risque de blessure. Manipulez avec précaution. Le produit peut se briser, s'ébrécher ou causer des blessures s'il est manipulé sans soin.

Les symboles suivants indiquent des consignes de sécurité importantes lors de l'utilisation du produit:

⊘	Ce symbole signifie interdiction.
ⓘ	Ce symbole signifie que les instructions doivent être strictement respectées.

En raison de l'amélioration continue de nos produits, nous nous réservons le droit final d'interprétation et de modification de ceux-ci.
Certaines caractéristiques du produit que vous avez acheté peuvent différer des présentes instructions; en cas de divergence, veuillez vous référer au produit réel.

Hennessy & Hinchcliffe Inc.
orders@watermatrix.com
1-800-668-4420

⚠ AVERTISSEMENT	
Interdictions	Ne pas continuer à utiliser le produit s'il présente une défaillance. Défaillance : échauffement anormal du produit, présence de fumée, bruits ou odeurs inhabituels, fuites, fissures ou dommages visibles, cuvette de toilette obstruée, etc. En cas de défaillance, cessez immédiatement l'utilisation afin d'éviter tout risque d'électrocution, de blessure, d'incendie ou d'infiltration d'eau à l'intérieur de la pièce.
	Ne pas utiliser de nettoyants à base d'huile, de tampons à récurer abrasifs, de poudres, de brosses en nylon ni d'autres agents nettoyants non neutres sur les composants en plastique tels que le siège de toilette. L'utilisation de ces produits peut provoquer des réactions chimiques ou une dégradation des matériaux, entraînant des fuites, des dommages structurels ou des blessures.
	Une prise électrique lâche est interdite, car elle peut causer une électrocution ou un incendie.
	Ne pas insérer ni retirer la fiche électrique avec les mains mouillées, sous peine de provoquer une électrocution ou un incendie.
	Ne pas toucher la fiche électrique pendant un orage ou des éclairs, afin d'éviter tout risque d'électrocution.
	N'utilisez pas de fiches électriques non autorisées et évitez toute surcharge de la prise, sous peine de surchauffe et d'incendie.
	Les détergents, l'eau, les solutions de lavage ou l'urine ne doivent jamais entrer en contact avec le boîtier ni la prise électrique, sous peine d'électrocution ou d'incendie.
	Ne pas laisser les enfants se tenir debout sur le siège, le couvercle, la cuvette ou le corps du siège, ni y poser des objets lourds. Les coups violents ou chocs sont également interdits.
	Ne démontez pas et n'essayez pas de réparer ce produit vous-même. Toute réparation doit être effectuée par un technicien qualifié; autrement, le produit pourrait être endommagé.

⚠ AVERTISSEMENT	
Interdictions	Ne pas endommager la fiche électrique ni le cordon d'alimentation. Si la fiche ou le cordon est abîmé, cessez immédiatement de l'utiliser et n'essayez pas de le réparer vous-même. Le remplacement doit être effectué par un professionnel qualifié, faute de quoi il existe un risque de court-circuit, d'électrocution ou d'incendie.
	Ne pas placer de poêle ni de cigarette allumée à proximité de la cuvette, et ne pas jeter de mégots ou d'objets similaires dans la toilette.

⚠ ATTENTION	
Veuillez respecter les consignes	Lors de l'utilisation de ce produit dans une salle de douche, installez un dispositif de ventilation adéquat afin d'assurer une bonne aération et un séchage suffisant. Étant donné qu'il s'agit d'un appareil électrique, il ne doit pas être installé dans des zones à forte humidité ni dans des endroits susceptibles d'être éclaboussés par l'eau, sous peine de risques d'électrocution ou d'incendie.
	Fixez solidement le corps de ce produit à la plaque de montage de la cuvette de l'avant vers l'arrière jusqu'à ce qu'un « clic » se fasse entendre. Soulevez doucement le couvercle du siège pour vous assurer qu'il est correctement fixé à la cuvette et qu'il ne se détachera pas de la plaque; sinon, cela peut provoquer des blessures ou un mauvais fonctionnement.
	Débranchez toujours l'alimentation électrique avant de retirer le produit, faute de quoi vous pourriez provoquer une électrocution ou un incendie.
	Débranchez également l'alimentation avant le nettoyage du produit. Essuyez avec un chiffon doux et ne nettoyez pas directement à l'eau, afin d'éviter tout risque d'électrocution ou d'incendie.
	Installez et utilisez ce produit dans un endroit ombragé. Ne l'exposez pas directement au rayonnement solaire, car cela pourrait entraîner une décoloration ou des dommages de surface dus aux variations de température.
	Les personnes atteintes de troubles cardiaques doivent utiliser ce produit avec prudence ou sous la surveillance d'un tiers responsable.
	Branchez ce produit uniquement à une alimentation en eau potable.

⚠ ATTENTION	
Veuillez respecter les consignes	Les personnes (y compris les enfants) présentant une incapacité physique, sensorielle ou intellectuelle ne doivent utiliser ce produit que sous la direction ou la surveillance d'une autre personne. Une utilisation inadéquate peut entraîner des risques d'électrocution, de blessure ou d'incendie.
	Portez une attention particulière à l'emplacement d'installation de la fiche électrique. La fiche doit être étanche. Son emplacement doit se situer au moins à 0,5 mètre au-dessus du sol et à une distance sécuritaire de la douche ou de la baignoire, afin d'éviter tout dommage matériel, blessure grave ou décès en cas d'installation incorrecte.
	Lors de l'installation du produit, retirez les anciens tuyaux de raccordement et remplacez-les par les nouveaux fournis. Ne réutilisez pas les anciens tuyaux, car cela peut créer des risques pour la sécurité ou causer des fuites d'eau et des dommages matériels.
	Ne laissez pas les enfants jouer avec ce produit. Un enfant ne doit pas utiliser ni toucher ce produit sans surveillance.
	Le fil de mise à la terre de ce produit doit être installé conformément aux normes de construction en vigueur, et la structure de mise à la terre à trois niveaux doit être correctement connectée. Dans le cas contraire, l'utilisation de ce produit est interdite.
	La fiche électrique doit être branchée sur une alimentation équipée d'un disjoncteur différentiel (interrupteur à air).

Liste des pièces

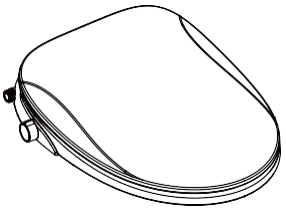

Plaque de fixation rapide

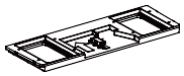

Feuilles de réglage
(2 pièces)

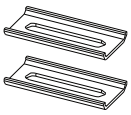

Composant de vis d'expansion
(2 pièces de chaque)

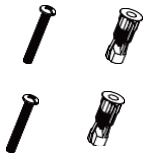

Instructions

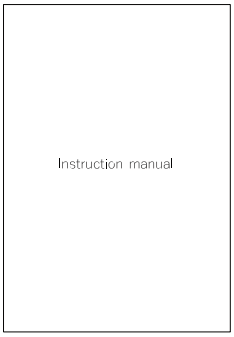

Tuyau d'arrivée d'eau



Composant en té
(1 pièce)



Spécifications du modèle ZENWASH

Tension et fréquence nominales		100-130V~ 50/60Hz	
Température de l'eau pulvérisée		environ 89,6 °F à 107,6 °F (environ 32 °C à 42 °C)	
Température de séchage		environ 89,6 °F à 134,6 °F (environ 32 °C à 57 °C)	
Température de surface du siège		température ambiante à environ 105,8 °F (environ 41 °C)	
Mode de fermeture de l'abattant		fermeture en douceur	
Température de l'eau d'alimentation		environ 32,9 °F a 95 °F (environ 0,5 °C à 35 °C)	
Température ambiante de fonctionnement		37,4 °F à 104 °F (environ 3 °C à 40 °C)	
Puissance nominale	1260W	Puissance maximale	≤1800W
Niveau d'étanchéité	IPX4	Dimensions du produit	513*396*103mm
Pression d'alimentation en eau		0,07MPa（pression dynamique） ~0,75MPa（pression statique）	
Siège et couvercle antimicrobiens		Le couvercle du siège de toilette et le siège sont traités avec un revêtement antimicrobien.	

• Remarque sur la puissance nominale : mesure effectuée à une pression d'eau de 0,18 MPa ± 0,02 MPa, à une température ambiante de 73,4 °F ± 35,6 °F, avec une température d'arrivée d'eau de 59 °F ± 32,9 °F, en augmentant successivement le débit d'eau, la température du siège et la température de l'eau, puis en effectuant un lavage postérieur de 2 minutes à puissance moyenne.

• Remarque sur la puissance maximale : mesure effectuée à une pression d'eau de 0,18 MPa ± 0,02 MPa, à une température ambiante de 73,4 °F ± 35,6 °F, avec une température d'arrivée d'eau de 41 °F ± 33,8 °F, en augmentant successivement le débit d'eau, la température du siège et la température de l'eau, puis en effectuant un lavage postérieur de 2 minutes à puissance moyenne.

Hennessy & Hinchcliffe Inc.
orders@watermatrix.com
1-800-668-4420

Pieces

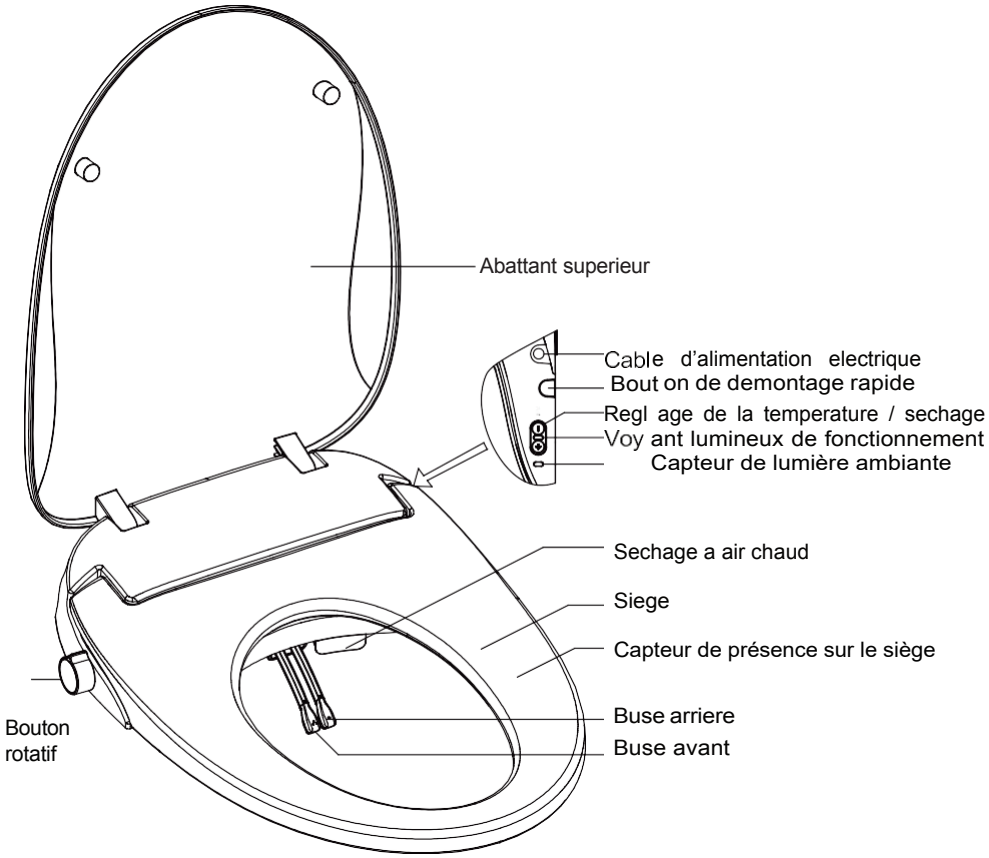

Hennessy & Hinchcliffe Inc.
orders@watermatrix.com
1-800-668-4420

Instructions des fonctions du bouton et des touches

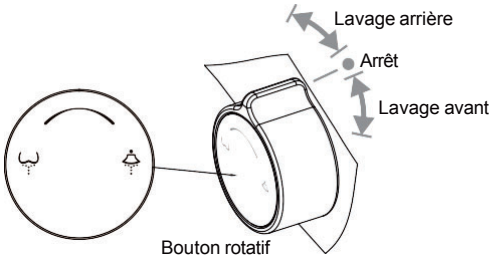

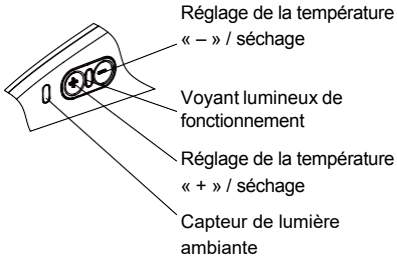

Alimentation coupée

Lavage arrière	Tournez le bouton rotatif vers l'arrière, dans la zone de lavage arrière, pour activer la fonction de lavage arrière. Tournez a l'interieur de la zone de lavage arriere pour ajuster le debit d'eau. (Remarque : Il n'y a pas de fonction de chauffage de l'eau ; les touches ≪ + ≫ et ≪ – ≫ ne fonctionnent pas.)
Lavage avant	Tournez le bouton rotatif vers l'avant, dans la zone de lavage avant, pour activer la fonction de lavage avant. Tournez a l'interieur de la zone de lavage avant pour ajuster le debit d'eau. (Remarque : Il n'y a pas de fonction de chauffage de l'eau ; les touches ≪ + ≫ et ≪ – ≫ ne fonctionnent pas.)
Arret	Tournez le bouton rotatif sur la position ≪ OFF ≫ pour arreter le lavage arriere ou avant.
Sechage	Aucune fonction de sechage n'est disponible ; les touches ≪ + ≫ et ≪ – ≫ ne fonctionnent pas.
Chauffage du siege	Aucune fonction de chauffage du siege n'est disponible ; les touches ≪ + ≫ et ≪ – ≫ ne fonctionnent pas.

- Si l'utilisateur quitte le siege pendant un lavage arriere ou avant (remarque : aucun signal sonore ne retentit lorsque l'alimentation est coupee), la buse continue de pulveriser de l'eau dans la cuvette jusqu'a ce que le bouton rotatif soit ramene en position centrale. Le produit revient alors a un fonctionnement normal.

Hennessy & Hinchcliffe Inc.
orders@watermatrix.com
1-800-668-4420

Alimentation sous tension

Lavage arriere	Lorsque l'utilisateur est assis, tournez le bouton rotatif vers la zone de lavage arriere pour activer la function de lavage arriere. Tournez a l'interieur de la zone de lavage arriere pour ajuster le debit d'eau. Appuyez brievement sur la touche ≪ + ≫ ou ≪ – ≫ du cote gauche pour regler la temperature de l'eau. Trois niveaux de temperature au total.
Lavage avant	Lorsque l'utilisateur est assis, tournez le bouton rotatif vers l'avant, dans la zone de lavage avant, pour activer la fonction de lavage avant. Tournez a l'interieur de la zone de lavage avant pour ajuster le debit d'eau. Appuyez brievement sur la touche ≪ + ≫ ou ≪ – ≫ du cote gauche pour regler la temperature de l'eau. Trois niveaux de temperature au total.
Arret	Tournez le bouton rotatif sur la position ≪ OFF ≫ pour arreter le lavage arriere ou avant.
Sechage	Lorsque l'utilisateur est assis, maintenez la touche ≪ – ≫ du cote gauche enfoncee pendant 3 secondes pour activer la fonction de sechage. Appuyez brievement sur la touche ≪ + ≫ ou ≪ – ≫ du cote gauche pour regler la temperature de l'air. Trois niveaux de temperature au total. Maintenez de nouveau la touche ≪ – ≫ du cote gauche enfoncee pendant 3 secondes pour desactiver.
Chauffage du siege	En dehors des modes lavage/sechage, appuyez sur la touche ≪ + ≫ ou ≪ – ≫ pour regler la temperature du siege. Quatre niveaux au total, incluant l'option d'arret du chauffage.

- Son du capteur : reglage par defaut DESACTIVE. Maintenez la touche ≪ + ≫ enfoncee pendant 3 secondes pour emettre un bip court et ACTIVER la fonction. Maintenez de nouveau la touche ≪ + ≫ enfoncee pendant 3 secondes pour emettre un bip long et DESACTIVER la fonction.
- Si l'utilisateur quitte le siege pendant un lavage arriere ou avant, l'appareil retracte la buse et verifie toutes les 20 secondes si l'interrupteur est ferme. Un signal d'alarme ≪ bip ≫ retentit, indiquant que la commande de lavage arriere ou avant reste activee jusqu'a ce que le bouton rotatif soit ramene en position centrale.
- Un son de ≪ bourdonnement ≫ indique que la limite maximale est atteinte lors de l'utilisation des touches ≪ + ≫ ou ≪ – ≫ pour ajuster la temperature.
- Sans utilisateur assis, maintenez la touche ≪ – ≫ enfoncee pendant plus de 3 secondes pour ACTIVER ou DESACTIVER la fonction veilleuse.
- Prévoyez un délai d'au moins 5 secondes avant le début du cycle de lavage ou lors du passage entre les modes de lavage avant et de lavage arrière.
- Lors de l'utilisation de la fonction de séchage, prévoyez un délai d'au moins 5 secondes après avoir appuyé sur le bouton « Arrêt » pour que le séchoir s'éteigne complètement.
- Les buses effectuent automatiquement un rinçage à l'eau avant chaque utilisation.

Installation du produit

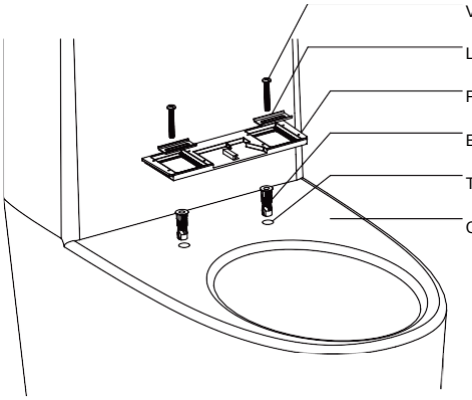

1. Inserez les ecrous d'expansion dans les trous de fixation.
2. Placez la plinthe de fixation rapide sur les trous de fixation.
3. Placez la lame de reglage ajustable sur la plinthe de fixation rapide.
4. Fixez la lame de reglage ajustable et la plinthe au corps de ceramique a l'aide des vis d'expansion.

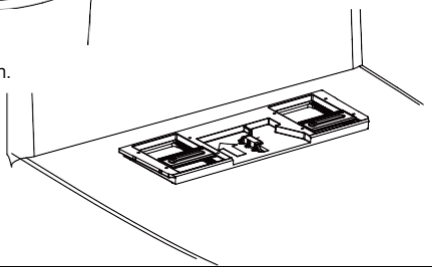

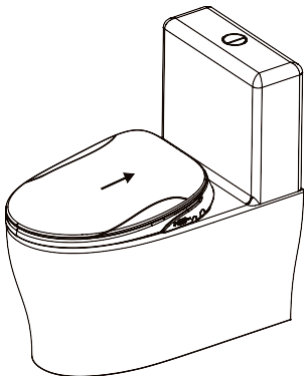

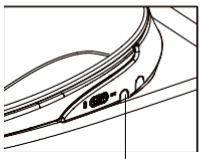

Bouton de fixation rapide

_Alignez l'abattant avec la plinthe de fixation rapide.
Poussez l'abattant dans le sens indique par la fleche.
L'abattant est correctement installe lorsqu'un ≪ clic ≫ audible se fait entendre.

Conseils pour l'installation de la plinthe de fixation rapide:

- Installez la plinthe et l'abattant de maniere lache, puis ajustez la position.
- Appuyez de nouveau sur le bouton pour retirer l'abattant.
- Fixez solidement la plinthe, puis reinstallez l'abattant.

Remarque : Si vous ne savez pas comment installer ce produit, consultez un professionnel agréé. Une installation incorrecte peut entraîner des fuites d'eau. Water Matrix n'est pas responsable des dommages résultant d'une installation incorrecte.

Hennessy & Hinchcliffe Inc.
orders@watermatrix.com
1-800-668-4420

Montage du tuyau d'arrivee d'eau et du filtre

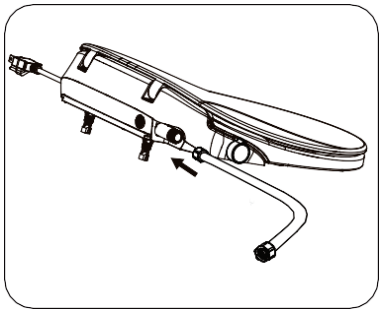

① Vissez le tuyau d'arrivee d'eau dans l'entree d'eau du produit.

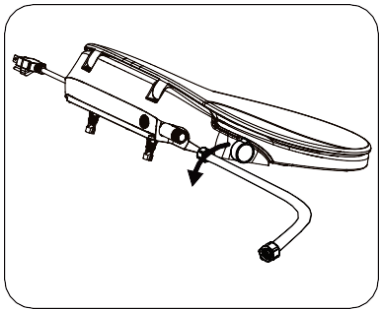

② Pour retirer le tuyau d'arrivee d'eau, tournez le connecteur dans le sens contraire des aiguilles d'une montre, selon la direction indiquee par la fleche ci-dessus.

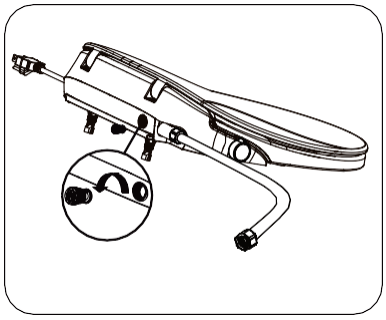

③ Tournez le filtre a contre-sens des aiguilles d'une montre pour le retirer du siege de bidet. Nettoyez le filtre a l'eau claire ou avec un chiffon humide.

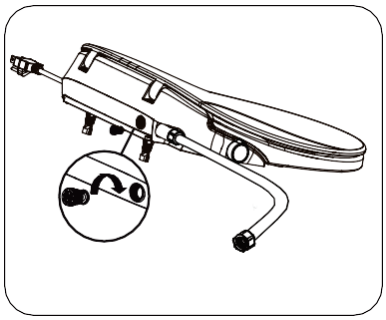

④ Pour installer le filtre, tournez-le dans le sens des aiguilles d'une montre dans le siege de bidet.

Hennessy & Hinchcliffe Inc.
orders@watermatrix.com
1-800-668-4420

Alimentation en eau par raccordement des produits

Fermez le robinet d'arrêt d'eau et videz complètement le réservoir de la toilette

Fermez le robinet d'arrêt d'eau de la toilette. Tirez la chasse d'eau et maintenez la poignée ou le bouton de chasse enfoncé jusqu'à ce que le réservoir soit vidé autant que possible Placez une serviette ou un petit récipient sous le raccord d'arrivée d'eau afin de recueillir l'eau restante.

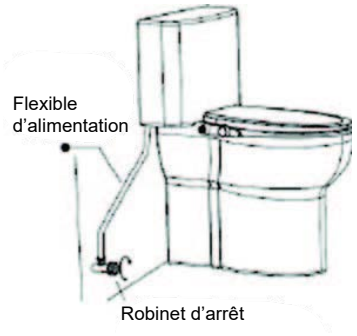

Débranchez le flexible d'arrivée d'eau

Dévissez le flexible d'alimentation existant du mur et du réservoir de la toilette

Methode 1:

1. Raccordez l'adaptateur en T a la vanne d'arret de l'alimentation existante.
2. Connectez le tuyau d'arrivee d'eau a l'adaptateur en T.
3. Connectez la ligne d'alimentation existante de la toilette au sommet de l'adaptateur en T.
4. Connectez l'autre extremite du tuyau d'arrivee d'eau au siege de bidet.

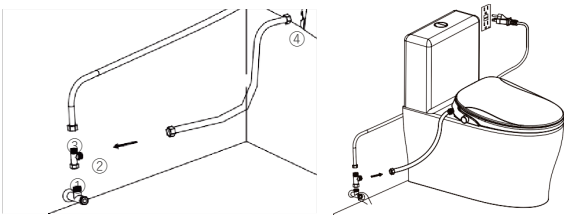

Methode 2：

1. Fixez le tuyau d'alimentation au bas du connecteur en T.
2. Connectez le tuyau d'arrivee d'eau a la sortie laterale du connecteur en T.
3. Fixez le connecteur en T au reservoir d'eau a l'endroit ou vous avez retire le tuyau d'alimentation.
4. Connectez l'autre extremite du tuyau d'arrivee d'eau au siege de bidet.

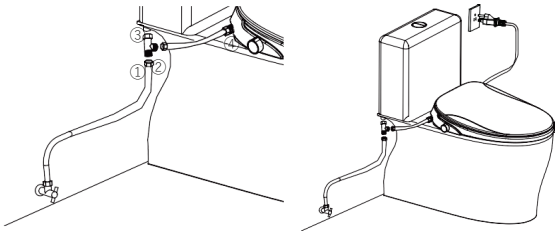

Finaliser l'installation

Assurez-vous que tous les raccords sont bien serrés et qu'il n'y a aucune fuite au niveau des connexions avant l'utilisation. Ouvrez ensuite le robinet d'arrêt d'eau pour une utilisation normale.

REMARQUE: Le produit a ete teste avec de l'eau. Une petite quantite d'egouttement lors du retrait du produit est consideree comme normale. Apres avoir termine l'installation, ouvrez la vanne d'arrivee d'eau pour verifier que le capteur d'assise repond correctement. Une fois le capteur d'assise active, appuyez sur chaque bouton de commande pour confirmer que toutes les fonctions de la toilette fonctionnent correctement.

Hennessy & Hinchcliffe Inc.
orders@watermatrix.com
1-800-668-4420

Nettoyage du siège de bidet



1 Fermez la vanne d'arrivée d'eau.

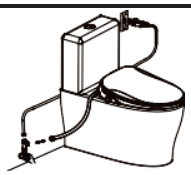

2 Débranchez la fiche et dévissez le tuyau.



3 Appuyez sur le bouton de démontage rapide et retirez l'abattant.



4 Essuyez l'abattant avec une éponge ou un chiffon doux trempé dans de l'eau savonneuse ou un détergent neutre.



5 Réinstallez l'abattant.

Nettoyage de la buse

REMARQUE : Il est recommande de porter des gants ou une protection des mains pendant le nettoyage et de se laver soigneusement les mains apres le nettoyage.

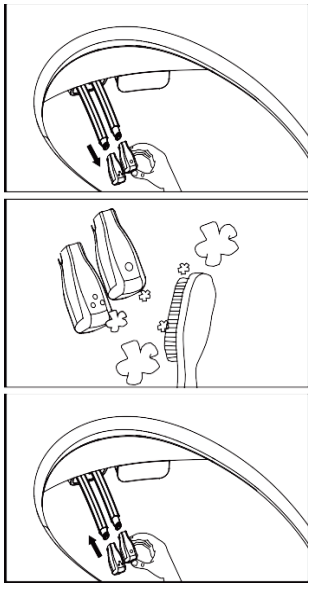

1 Lorsque l'appareil n'est pas en fonctionnement, tirez les tiges de buse separement pour le lavage arriere et le lavage avant.

Retirez la buse de chaque tige de buse.

2 Nettoyez la buse et le tuyau avec une brosse a dents, une eponge ou un chiffon doux a l'aide d'eau savonneuse ou d'un detergent doux.

3 Une fois la buse et le tuyau nettoyes, rattachez la buse a la tige de buse.

Lors du nettoyage, lavez le produit avec de l'eau savonneuse douce. Evitez les detergents non neutres contenant du chlorure d'hydrogene, des insecticides ou du papier de verre. N'utilisez jamais de poudres a recurer abrasives ou de tampons abrasifs sur votre lavabo.

Hennessy & Hinchcliffe Inc.
orders@watermatrix.com
1-800-668-4420

Dépannage courant

Problèmes	Causes possibles	Mesures
Le produit ne fonctionne pas normalement.	Verifiez si le cordon d'alimentation ou le parafoudre est correctement branche. Le capteur d'assise n'est pas activé.	Assurez-vous que le capteur d'assise du côté gauche est bien en contact avec l'utilisateur lorsqu'il est assis. Un contact insuffisant ou absent entraînera la désactivation des fonctions.
Aucune reponse apres. Activation des boutons de lavage arriere. lavage avant ou sechage.	La buse ne se deploie pas..	Verifiez l'alimentation en eau. En cas d'absence d'eau, tournez le bouton rotatif sur ≪OFF≫ et attendez la reprise de l'alimentation.
		Tournez le bouton rotatif dans la bonne position.
	La buse se deploie mais aucun jet d'eau ne sort, ou seulement un.	Assurez-vous que la vanne d'entree est en position ≪ ON ≫.
		Si le filtre de la vanne d'entree est obstrue, nettoyez-le ou.
La température de l'eau est froide.	Pas d'alimentation électrique / réglé sur « froid ».	Assurez-vous que l'appareil est sous tension et branché, puis augmentez la température de l'eau à l'aide des boutons latéraux.
Le nettoyage de la buse s'arrete soudainement.	Si l'utilisateur se deplace trop rapidement ou quitte le siege, le capteur peut ne pas detecter la presence a temps.	Rasseyez-vous correctement sur le siege en alignant bien la zone du capteur. Appuyez sur le bouton de lavage arriere ou avant pour demarrer le lavage.
Faible pression d'eau pour le lavage arriere ou avant.	Le filtre peut etre obstrue.	Nettoyez ou remplacez le filtre.
	Le tuyau d'arrivee d'eau peut presenter une fuite.	Verifiez le tuyau d'arrivee d'eau. Serrez fermement la vis de fixation du tuyau d'arrivee d'eau.
L'appareil emet une alarme et l'eau sort toute seule.	Lorsque l'utilisateur quitte le siege, le bouton rotatif peut ne pas revenir en position ≪ OFF ≫.	Tournez le bouton rotatif sur ≪ OFF ≫.
Lorsque l'utilisateur est assis sur le siège, le capteur d'assise ne s'active pas.	Contact insuffisant / siège sale.	Asseyez-vous dans la bonne position en veillant à ce que votre corps soit bien en contact avec le côté gauche du siège. Si le siège est très sale, débranchez l'appareil, essuyez-le avec un chiffon humide, séchez-le soigneusement, rebranchez l'appareil, puis testez le capteur.

Hennessy & Hinchcliffe Inc.
orders@watermatrix.com
1-800-668-4420



Garantie limitée d'un (1) an

Ce produit est garanti contre les defauts de materiaux et de fabrication pendant une periode d'un (1) an a compter de la date d'achat initial. Pendant cette periode, le fabricant reparera ou remplacera, a sa discretion, tout composant defectueux sans frais.

Cette garantie ne couvre pas la conformite aux codes de construction locaux. Etant donne les variations importantes des codes locaux, l'acheteur doit consulter un entrepreneur local en batiment ou en plomberie pour s'assurer de la conformite avant l'installation.

Cette garantie sera annulee si le produit a ete deplace de son lieu d'installation initial ; s'il a ete soumis a une mauvaise entretien, un usage abusif, une mauvaise utilisation, un accident ou d'autres dommages ; s'il n'a pas ete installe conformement aux instructions de Water Matrix ; ou s' il a ete modifie d'une maniere incompatible avec le produit tel qu' expedie par Water Matrix.

Cette garantie est accordee uniquement a l'acheteur initial et une preuve d'achat peut etre exigee.

Cette garantie ne couvre pas les dommages résultant de l'utilisation de produits nettoyants.

Cette garantie ne couvre pas les dommages causes par l'eau dure, les conditions environnementales ou l'utilisation incorrecte de produits de nettoyage.

Cette garantie ne s'applique pas aux cas suivants :

a) dommages ou pertes subis lors d'une calamite naturelle telle que feu, tremblement de terre, inondation, tempetes electriques, etc. ;
b) dommages ou pertes resultant d'un usage deraisonnable, d'une auvaise utilisation, d'un abus, d'une negligence ou d'un entretien inadequat du produit ;
c) dommages ou pertes resultant du retrait, d'une reparation incorrecte ou d'une modification du produit ;
d) dommages ou pertes causes par l'eau dure, les sediments ou les matieres etrangeres contenues dans le systeme d'eau ;
e) dommages ou pertes resultant d'une installation non conforme aux instructions, ou d'une installation dans un environnement rude et/ou dangereux.

L'option de Water Matrix de reparer ou d'echanger le produit en vertu de cette garantie ne couvre pas les frais d'expedition, de main-d'oeuvre ou autres couts de demontage ou d'installation, ni Water Matrix ne peut etre tenu responsable des dommages accessoires ou consecutifs attribuables a un defaut du produit ou a sa reparation ou remplacement, tous expressement exclus de cette garantie.

Hennessy & Hinchcliffe Inc.
Produit distribué par : Water Matrix Inc.
orders@watermatrix.com
1-800-668-4420